LOIRA

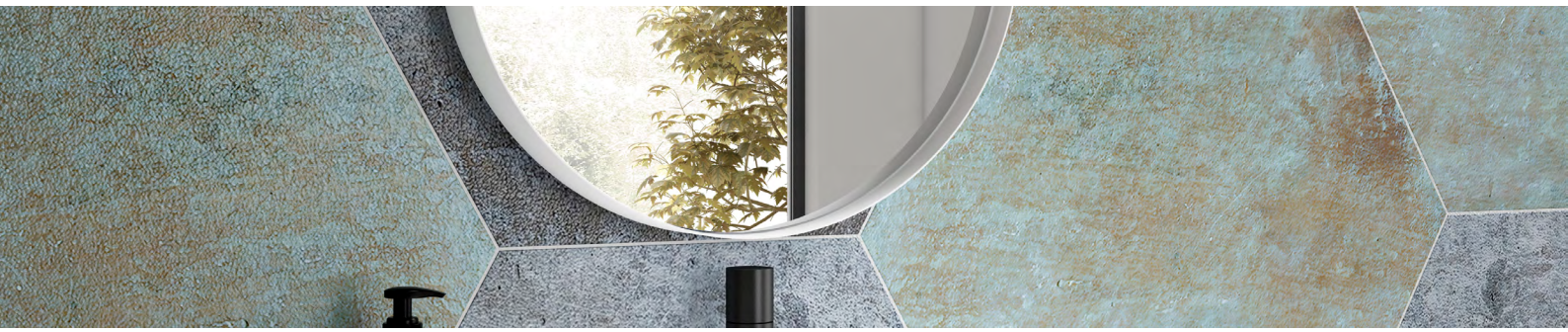

FICHE TECHNIQUE LOIRA

Matériel:	Verre
Cadre:	Métal
Épaisseur du cadre:	6cm
Crochets:	Inclus

COULEURS LOIRA

DIMENSIONS LOIRA

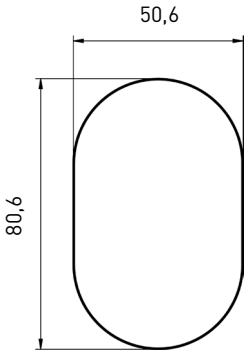
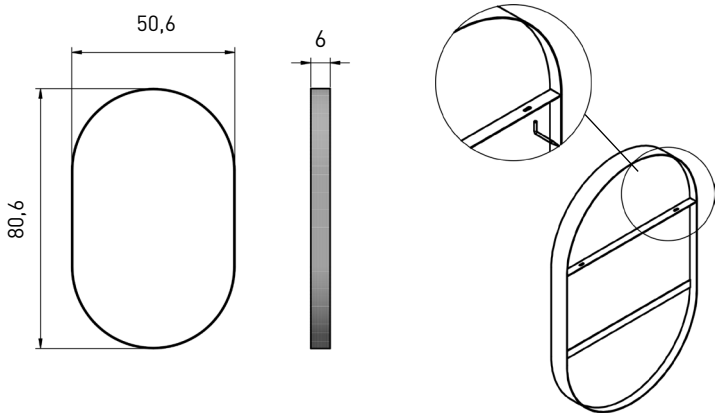
MONTAGE LOIRA